平面ハンドル(ワンタッチ式)

EL-6（鍵付） EL-7（鍵無）

●材　　質／本　体　：亜鉛ダイキャスト
　　止め金　：スチール
●仕　　上／本　体　：焼付塗装(シルバー)
　　止め金　：有色クロメート
●セットビス／止め金固定ビス：M4×8ナベ小ネジ⊕Fe：2本付
　　(平座金+バネ座金組込み)

※子鍵1ヶ付。2ケ以上は別途ご注文ください。
※適用板厚：1.2～1.6mmまで

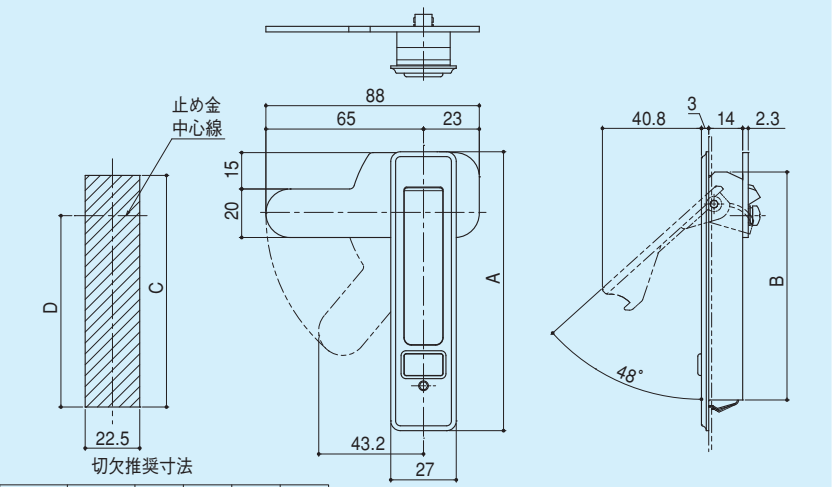

品　番	キー	A	B	C	D
EL-6-1	有り	85	64	65.5	49
EL-7-1	無し				
EL-6-2	有り	115	94	95.5	79
EL-7-2	無し				

非常解付平面ハンドル(ワンタッチ式)

EL-16（鍵付）
EL-17（鍵無）

●材　　質／本　体　：亜鉛ダイキャスト
　　止め金　：スチール
●仕　　上／本　体　：焼付塗装(シルバー)
　　止め金　：有色クロメート
●セットビス／止め金固定ビス：M4×10ナベ小ネジ⊕Fe：2本付
　　(平座金+バネ座金組込み)

※非常解レバーを押し下げると、室内側から解錠できます。
※適応板厚：t=1.2mm～1.6mmまで
※子鍵1ヶ付。2ヶ以上は別途ご注文下さい。
※左右勝手有り

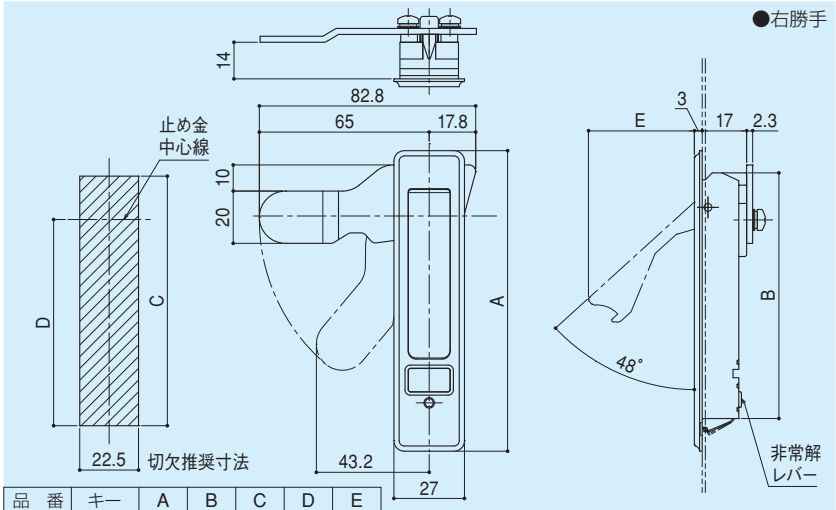

品　番	キー	A	B	C	D	E
EL-16-1	有り	85	64	65.5	49	18
EL-17-1	無し					
EL-16-2	有り	115	94	95.5	79	41
EL-17-2	無し					

平面ハンドル

EL-8-2（鍵付）
EL-9-2（鍵無）

●材　　質／亜鉛ダイキャスト
●仕　　上／サーチライトニッケルクロム
●セットビス／M4×10ナベ小ネジ⊕Fe：2本付
　　(バネ座金組込)
●付 属 品／止め金1枚、取付ピース2個
　　EL-8：キー(No.200)2本

※適応板厚：0.8mm～2.6mm
※左右兼用型
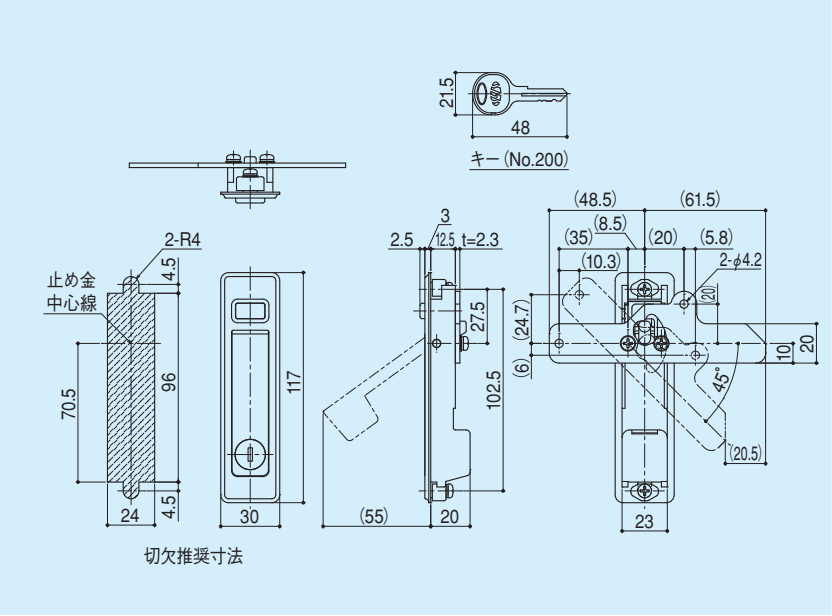
No.200