隠し丁番
EH-8

●材 質／スチール
●仕 上／有色クロメート

※適応ドア厚：40mm
（適応ドア範囲：W1000×H3000
重量100Kg（2枚吊））

●左勝手

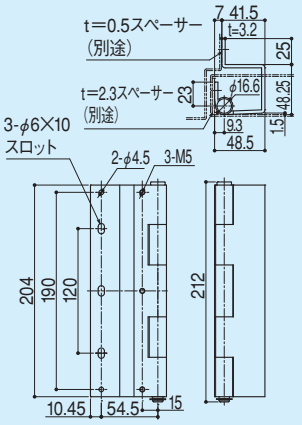

隠し丁番
EH-8Y

●材 質／スチール
●仕 上／有色クロメート

※適応ドア厚：40mm
（適応ドア範囲：W1000×H3000
重量100kg（2枚吊））

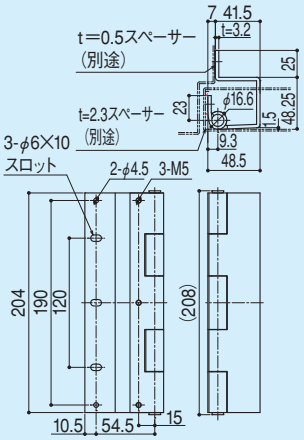

隠し丁番
EH-2K

●材 質／スチール
●仕 上／有色クロメート

※適応ドア厚：40mm
（適応ドア範囲：W1000×H2400
重量50kg（3枚吊））

●左勝手

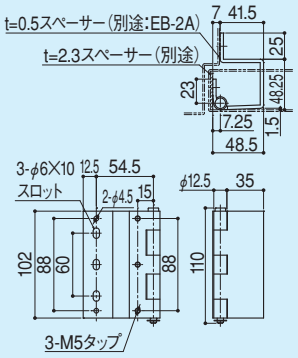

隠し丁番
EH-2KB

●材 質／スチール
●仕 上／有色クロメート

※適応ドア厚：40mm
（適応ドア範囲：W800×H1800
重量30kg（3枚吊））

●左勝手

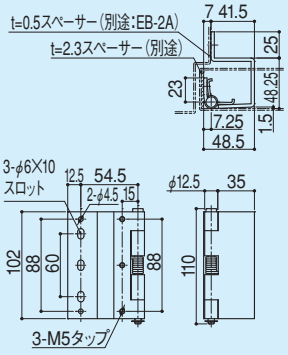

隠し丁番
EH-3

●材 質／スチール
●仕 上／有色クロメート

※適応ドア厚：25mm
（適応ドア範囲：W600×H900
重量12kg（2枚吊））

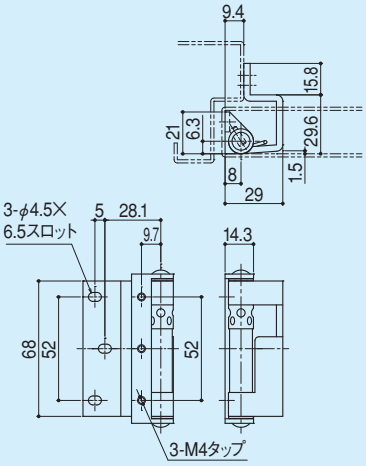

隠し丁番
EH-3F

●材 質／スチール
●仕 上／有色クロメート

※適応ドア厚：25mm
（適応ドア範囲：W1000×H2000
重量30kg（2枚吊））
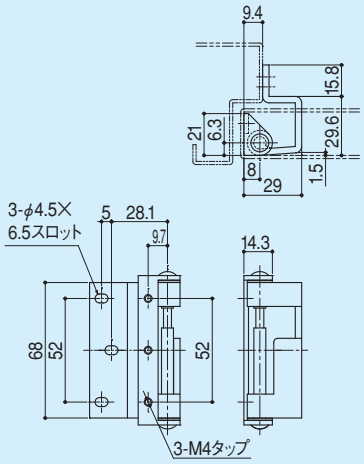
受注生産・・・製品在庫無し。
生産ロット数・価格は
別途ご相談ください。