木床用取付座
DCW-30K

- 材　　質／黄銅
- 仕　　上／クロームメッキ
- セットビス／呼び4×30サラタッピンネジ ⊕SUS：3本付

※適用ドアーストップ(別途手配)
DC-200-50
DC-201-50

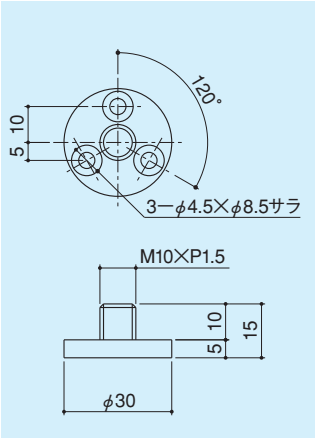

上框用戸当り
DC-74

- 材　　質／ステンレス
- 仕　　上／ヘアーライン　クロームメッキ
  金色メッキ+クリアー塗装(ゴールド)　焼付塗装(ブロンズ)
- セットビス／呼び3.5×20サラタッピンネジ(1種) ⊕SUS：3本付

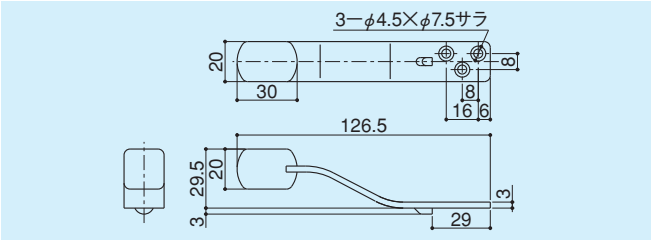

ドアーストップ
DC-22

- 材　　質／ステンレス
- 仕　　上／電解研磨
- セットビス／M4×45ナベ小ネジ ⊕Fe：2本付　M4袋ナット：2ヶ付

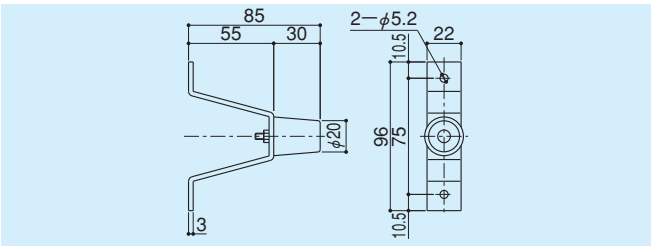

防音戸当りゴム
DC-10

- 材 質／ネオプレンゴム
- 仕 上／生地

受注生産・・・製品在庫無し。
生産ロット数・価格は
別途ご相談ください。

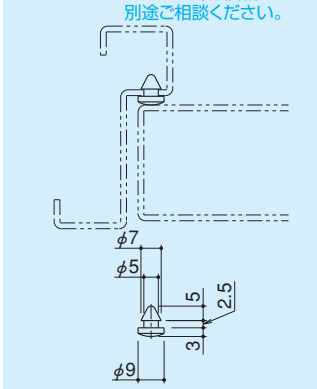

防音戸当りゴム
DC-11

- 材 質／ウレタンゴム
- 仕 上／生地

※1シート単位の販売となります。(202ヶ／1シート)

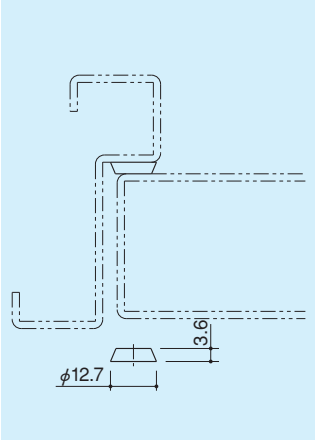

召し合わせ戸当り
DC-100

- 材　　質／ステンレス
- 仕　　上／ヘアーライン(DC−100H)
  (鏡面)磨き(DC-100P)
- セットビス／M4×D6×8サラ小ネジ ⊕SUS：4本付

※適用ドアー厚／45mm

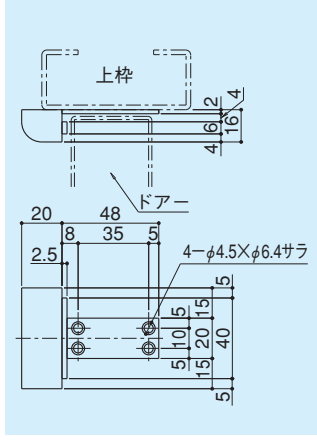

化粧目板(戸当り兼用)
S10

- 材　　質／ステンレス
- 仕　　上／ヘアーライン(S10-H)
  (鏡面)磨き(S10-P)
- セットビス／M4×D6×10サラ小ネジ ⊕SUS：3本付
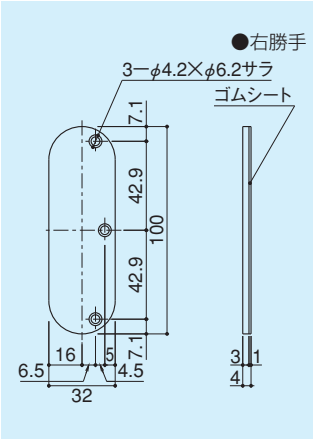
※S10-Pは受注生産です。