トロカバー付丁番裏板

DB-38
DB-38-B

- 材 質／スチール
- 仕 上／有色クロメート

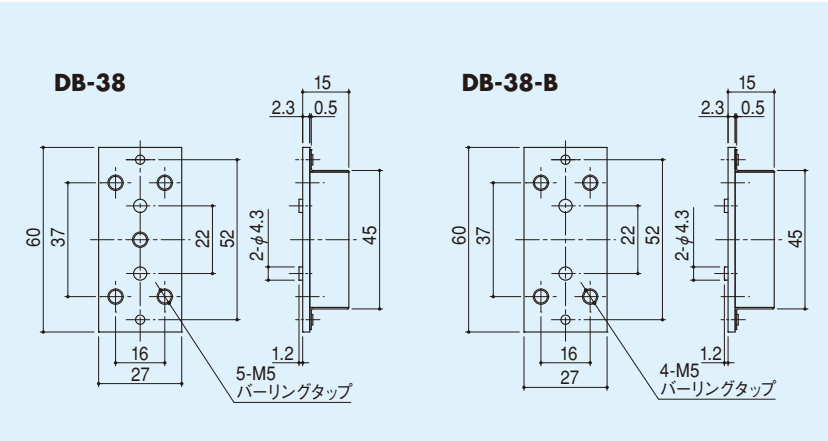

丁番裏板

DB-39-A

- 材 質／スチール
- 仕 上／有色クロメート

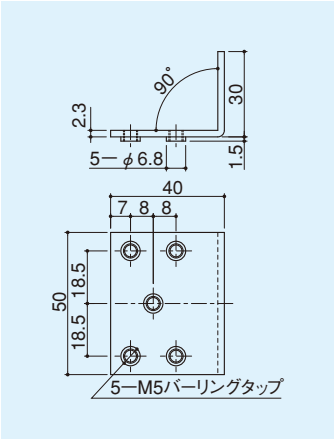

丁番取付アングル

DB-607A

- 材 質／スチール
- 仕 上／有色クロメート
- セットビス／M5×12 サラ小ネジ@SUS:8本付(丁番取付用)
  M5×20 ナベ小ネジ@SUS:3本付(位置調整用)
  M5×25 ナベテクス@SUS:2本付(位置決め用)

※丁番はDH-607をご使用ください。(セット品番:DH-607A)
※位置決め用のビスは、必ず現場にて施工してください。

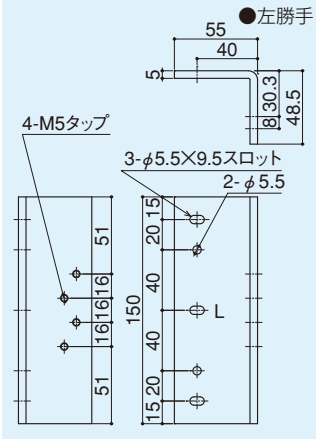

■丁番対応表

	対震丁番					旗丁番												点検口用丁番		
	RDHT-18S	RDHT-20S	DHT-18S	DHT-20S	DHT-22S	DH-506S	DH-508S	DH-606S	DH-608S	DH-607	DH-13(S)-127	DH-28S-1	DH-300S	DH-307S	DH-309S	DH-302S	DH-304S	DH-41SZ	DH-42SZ	DH-47SZ
DB-22-1	—	—	—	—	—	—	—	—	—	—	—	●	—	—	—	—	—	—	—	—
DB-26	—	—	—	—	—	—	—	—	—	—	—	—	—	—	●	●	●	—	—	—
DB-31	—	—	—	—	—	—	—	—	—	—	—	—	●	●	—	—	—	—	—	—
DB-34-A	●	●	●	●	●	●	●	●	●	—	●	—	—	—	—	—	—	—	—	—
DB-34-B	—	—	—	—	—	—	●	—	●	—	—	—	—	—	—	—	—	—	—	—
DB-35	●	●	●	●	●	●	●	●	●	—	●	—	—	—	—	—	—	—	—	—
DB-35-B	—	—	—	—	—	—	●	—	●	—	—	—	—	—	—	—	—	—	—	—
DB-36-A	—	—	—	—	—	—	—	—	—	—	—	—	—	—	—	—	—	●	●	●
DB-38	●	●	●	●	●	●	●	●	●	—	●	—	—	—	—	—	—	—	—	—
DB-38-B	—	—	—	—	—	—	●	—	●	—	—	—	—	—	—	—	—	—	—	—
DB-39-A	●	●	●	●	●	●	●	●	●	—	●	—	—	—	—	—	—	—	—	—
DB-607A	—	—	—	—	—	—	—	—	—	●	—	—	—	—	—	—	—	—	—	—
丁番掲載ページ	P.65	P.65	P.65	P.65	P.66	P.66	P.66	P.66	P.66	P.67	P.67	P.67	P.70	P.70	P.70	P.70	P.70	P.120	P.120	P.120