対震丁番
# RDHT-20S

●材 質／羽根：ステンレス
軸　：ステンレス
●仕 上／羽根：ヘアーライン
軸　：生地

※適応扉重量：50kg（2枚吊）
※丁番裏板はDB-34-A、DB-35、DB-38、DB-39-Aをご使用ください。
※上部・下部の各1枚（計2枚）のセット品です。

上部

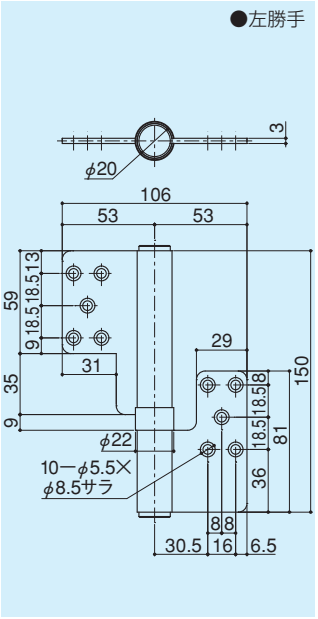

下部

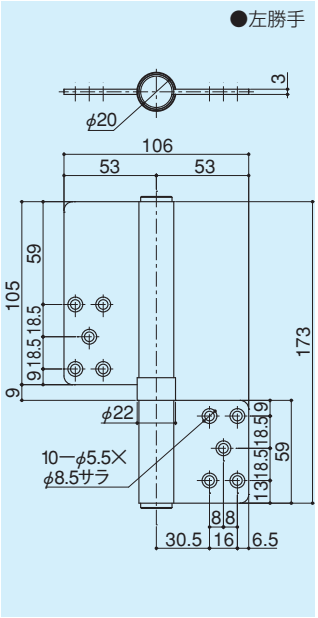


対震丁番
# RDHT-18S

●材 質／羽根：ステンレス
軸　：ステンレス
●仕 上／羽根：ヘアーライン
軸　：生地

※適応扉重量：50kg（3枚吊）
※丁番裏板はDB-34-A、DB-35、DB-38、DB-39-Aをご使用ください。
※上部・中間・下部の各1枚（計3枚）のセット品です。
中間・下部はDHT-18Sとなります。

上部

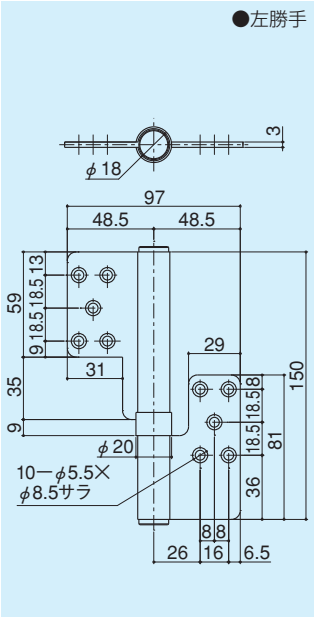

中間・下部

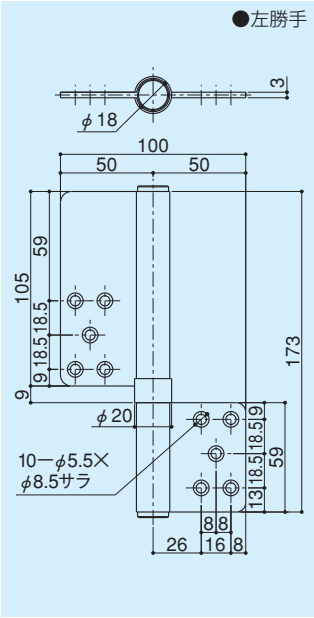


対震丁番
# DHT-20S

●材 質／羽根：ステンレス
軸　：ステンレス
●仕 上／羽根：ヘアーライン、
塗装（ゴールド、ブロンズ、シルバー）
軸　：生地

※適応扉重量：50kg（2枚吊）
※丁番裏板はDB-34-A、DB-35、DB-38、DB-39-Aをご使用ください。
※塗装ゴールド、ブロンズ、シルバーは受注生産です。

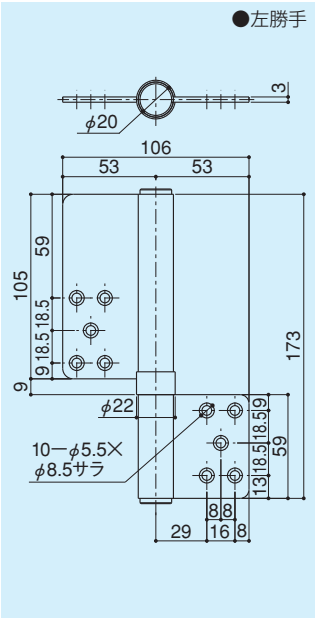


対震丁番
# DHT-18S

●材 質／羽根：ステンレス
軸　：ステンレス
●仕 上／羽根：ヘアーライン、
塗装（ゴールド、ブロンズ、シルバー）
軸　：生地
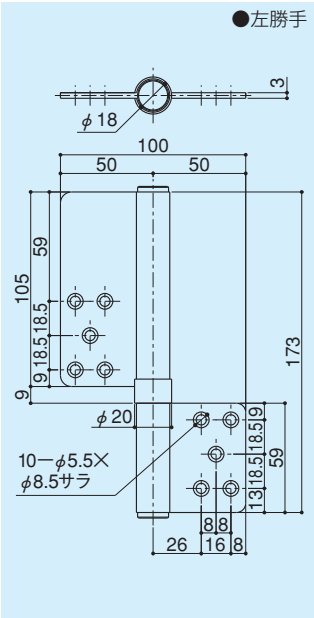
※適応扉重量：50kg（3枚吊）
※丁番裏板はDB-34-A、DB-35、DB-38、DB-39-Aをご使用ください。
※塗装シルバーは受注生産です。