平面ハンドル

EL-2（鍵付） EL-3（鍵無）

●材　　質／本体　：亜鉛ダイキャスト
　　止め金：スチール
●仕　　上／本体　：梨地クロームメッキ
　　止め金：有色クロメート
●セットビス／特注取付ネジ付

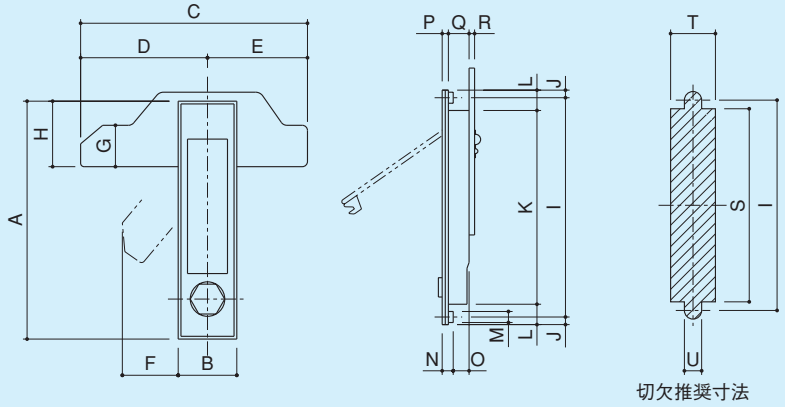

品　番	A	B	C	D	E	F	G	H	I	J	K	L	M	N	O	P	Q	R	S	T	U
EL-2(3)-1	85	27	115	66	49	28	20	34	75	5	65	10	6.2	7	10	3	14	2.3	65.5	22.5	7
EL-2(3)-2	115	27	115	66	49	28	20	34.5	105	5	95	10	6.2	7	10	3	14	2.3	95.5	22.5	7
EL-2(3)-3	141	32	115	66	49	24	20	41	127	7	115	12.5	8.5	8	12	3	17	3.0	115.5	26	9

平面ハンドル

EL-4（鍵付） EL-5（鍵無）

●材　　質／ケース　：亜鉛ダイキャスト
　　ハンドル：亜鉛ダイキャスト
　　止め金　：スチール
●仕　　上／ケース　：サーチライト+クリアー塗装
　　ハンドル：サーチライト+クリアー塗装
　　止め金　：有色クロメート
●セットビス／本体固定ビス：M4×8ナベ小ネジ⊕Fe：2本付
　　（平座金+バネ座金組込み）
　　止め金固定ビス：M4×8ナベ小ネジ⊕Fe：2本付
　　（平座金+バネ座金組込み）

※子鍵1ヶ付。2ケ以上は別途ご注文ください。

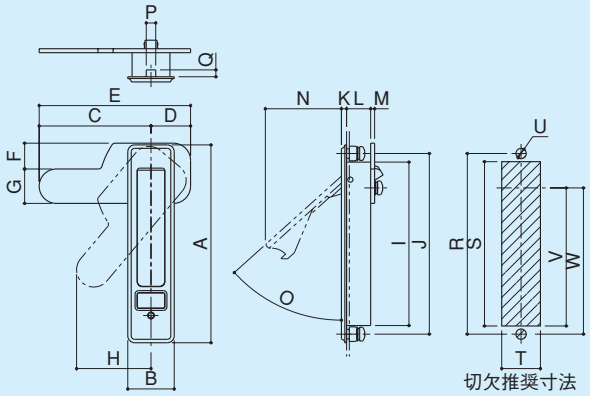

品　名	A	B	C	D	E	F	G	H	I	J	K	L
EL-4-1(鍵付) EL-5-1(鍵無)/小	85	27	65	23	88	15	20	43.3	65	75	3	14
EL-4-2(鍵付) EL-5-2(鍵無)/中	115	27	65	23	88	15	20	43.3	95	105	3	14
EL-4-3(鍵付) EL-5-3(鍵無)/大	140	32	65	23	88	15	20	42.5	116	127	3	17

品　名	M	N	O	P	Q	R	S	T	U	V	W
EL-4-1(鍵付) EL-5-1(鍵無)/小	2.3	43.8	48°	φ5.5	4	75	65.5	22.5	φ6	(50)	(55)
EL-4-2(鍵付) EL-5-2(鍵無)/中	2.3	43.8	48°	φ5.5	4	105	95.5	22.5	φ6	(80)	(85)
EL-4-3(鍵付) EL-5-3(鍵無)/大	2.3	55.2	48°	φ6.8	5	127	116.5	26.5	φ7.5	(98)	(103)

平面ハンドル（ワンタッチ式）

EL-6（鍵付） EL-7（鍵無）

●材　　質／本　体　：亜鉛ダイキャスト
　　止め金　：スチール
●仕　　上／本　体　：焼付塗装（シルバー）
　　止め金　：有色クロメート
●セットビス／止め金固定ビス：M4×8ナベ小ネジ⊕Fe：2本付
　　（平座金+バネ座金組込み）

※子鍵1ヶ付。2ケ以上は別途ご注文ください。
※取付適応パネル厚　t=1.2～1.6

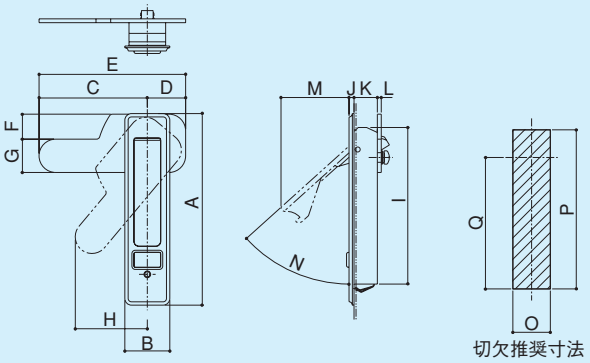

品　名	A	B	C	D	E	F	G	H	I	J	K	L
EL-6-1(鍵付) EL-7-1(鍵無)	85	27	65	23	88	15	20	43.2	64	3	14	2.3
EL-6-2(鍵付) EL-7-2(鍵無)	115	27	65	23	88	15	20	43.2	94	3	14	2.3

品　名	M	N	O	P	Q
EL-6-1(鍵付) EL-7-1(鍵無)	40.8	48°	22.5	65.5	(48.9)
EL-6-2(鍵付) EL-7-2(鍵無)	40.8	48°	22.5	95.5	(78.9)