ドアーガラリ

DA-67

- 材 質／アルミ
- 仕 上／アルマイト

※開口率約32～36%
※W×H寸法を御指示下さい。(最小W、Hは、各200)

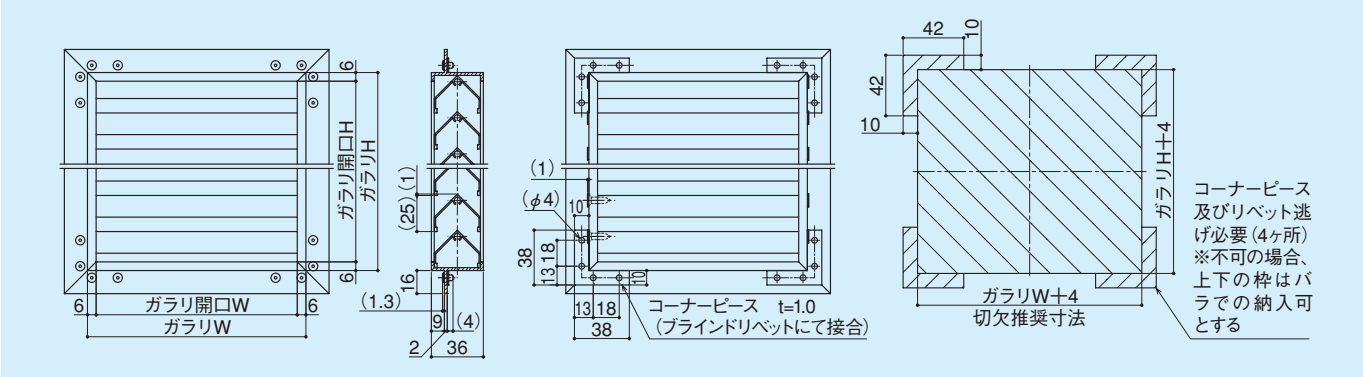

ドアーガラリ

DA-69

- 材 質／アルミ
- 仕 上／アルマイト

※開口率約26～35%
※Hによって、A=16.5、B=1.5、及び
　A=16.8、B=1.2の組み合わせとなります。
※W×Hを御指示下さい。(最小W、Hは、各100)

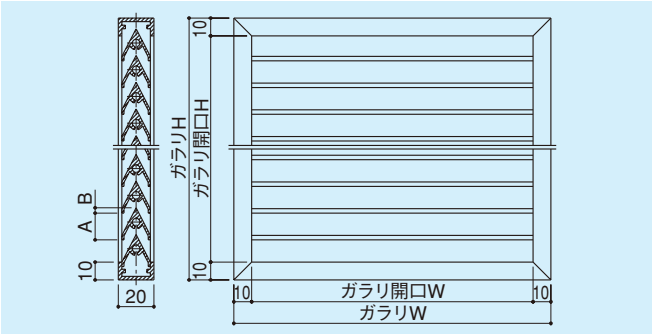

ドアーガラリ(水切り用)

DA-70

- 材 質／アルミ
- 仕 上／アルマイト

※開口率約35%
※W×Hを御指示下さい。(最小W、Hは、各100)
　(H寸法は25ステップ+100にて算出下さい。)

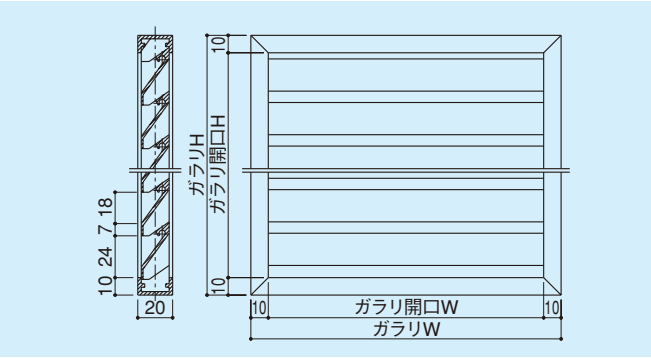

遮光ガラリ

DA-690

- 材 質／アルミ
- 仕 上／黒塗装(艶消し)

※開口率約33%
※W×H寸法を御指示下さい。(最小W、Hは各150)
※取付けビスピッチは、WH寸法により決定。

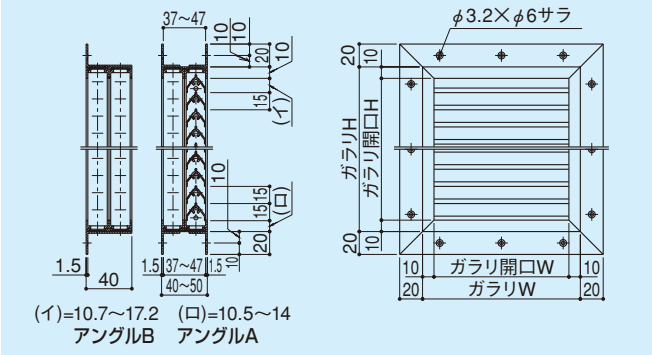

換気レジスター(レジスターガラリセット)

DA-102

- 材　　質　／アルミ
- 仕　　上　／アルマイトクリアー
- セットビス／M4×10トラス小ネジ⊕SUS：4本付
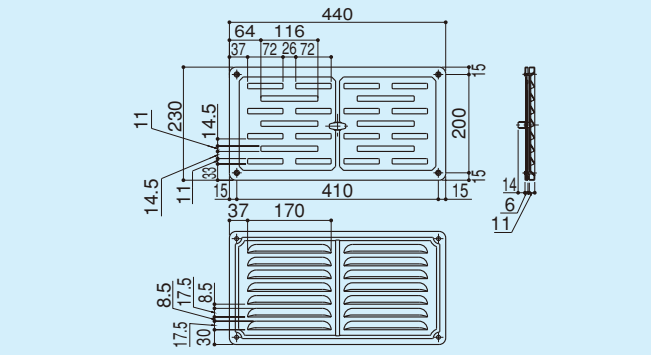
※標準色 ： シルバー、ブロンズ、ホワイト
※外部ガラリ有効開口面積180cm²
※内部レジスター有効開口面積200cm²
※セット有効開口面積180cm²
※切り欠き　420×210
※防虫網付き