丁番取付アングル
DB-607A

- 材 質／スチール
- 仕 上／有色クロメート
- セットビス／M5×12 サラ小ネジ@SUS:8本付(丁番取付用)
  M5×20 ナベ小ネジ@SUS:3本付(位置調整用)
  M5×25 ナベテクス@SUS:2本付(位置決め用)

※丁番はDH-607をご使用ください。(セット品番:DH-607A)
※位置決め用のビスは、必ず現場にて施工してください。

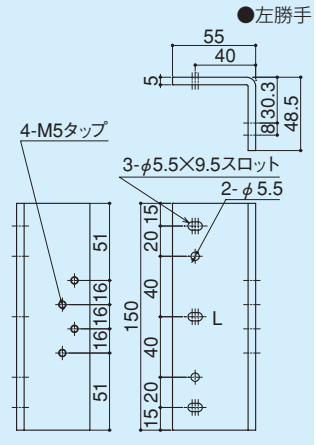

EH-2K用スペーサー
EB-2A

- 材 質／ステンレス
- 仕 上／生地

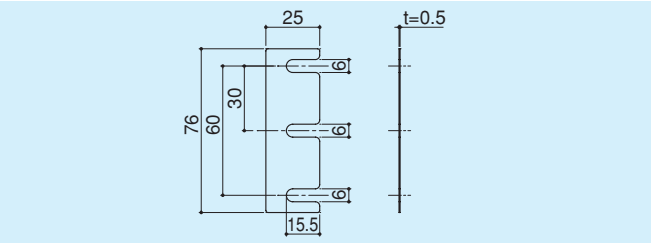

LA·HM兼用ストライクトロ受け
DSK-10

- 材 質／受け　：スチール
  カバー：スチール
- 仕 上／受け　：有色クロメート
  カバー：溶融亜鉛メッキ

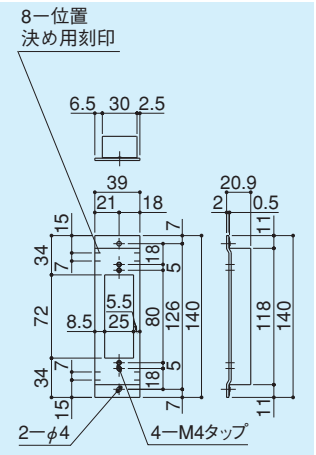

ドアーチェック扉用裏板
DCB-10-A

- 材 質／スチール
- 仕 上／有色クロメート

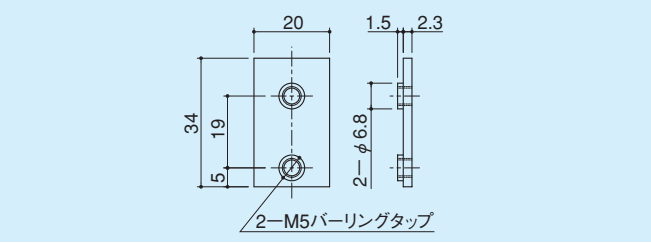

ドアーチェック枠用裏板(パラレル仕様)リョービ、ニュースター対応
DCB-11-A

- 材 質／スチール
- 仕 上／有色クロメート

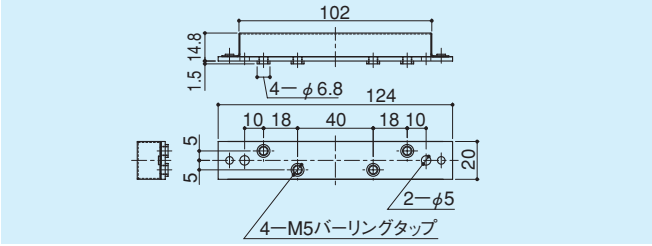

ドアーチェック枠用裏板(パラレル仕様)NHN対応
DCB-12

- 材 質／スチール
- 仕 上／有色クロメート

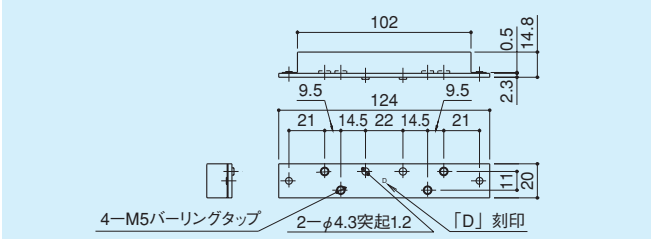

ピボットヒンジ用裏板
DB-43

- 材 質／スチール
- 仕 上／有色クロメート

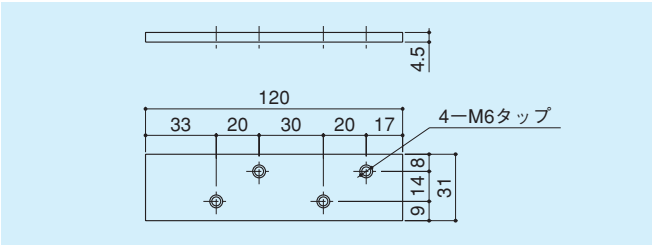

ドアーチェック枠用裏板
DCB-15
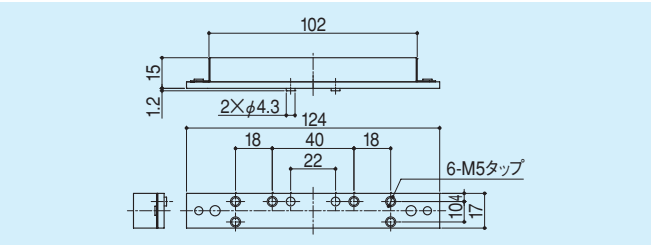
- 材 質／スチール
- 仕 上／有色クロメート