フリクションステー（竪辷り出し窓用）

SS200S4B27Ⅰ

- 材　　質／ステンレス
- 仕　　上／電着塗装（ブラック）
- 推奨ビス／M4×D7サラ小ネジ⊕：6本

※最大障子サイズ：W500
※最大障子重量　：8kg
※開き角度　　：90°

受注生産・・・製品在庫無し。
生産ロット数・価格は別途ご相談ください。

●左勝手

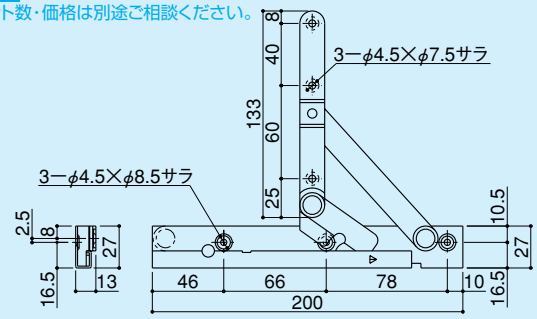

フリクションステー（竪辷り出し窓用）

SS200S4B27

- 材　　質／ステンレス
- 仕　　上／電着塗装（ブラック）
- 推奨ビス／M4×D7サラ小ネジ⊕：6本

※最大障子サイズ：W500
※最大障子重量　：8kg
※開き角度　　：90°

受注生産・・・製品在庫無し。
生産ロット数・価格は別途ご相談ください。

●左勝手

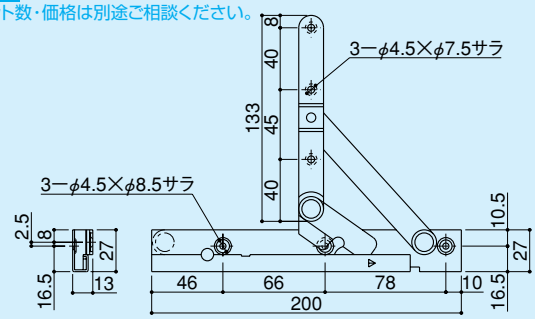

フリクションステー（竪辷り出し窓用）（ストレートタイプ）

2304BC

- 材　　質／ステンレス
- 仕　　上／バレル研磨
- 推奨ビス／M5×D8サラ小ネジ⊕：8本

※最大障子サイズ：W600×H1200
※最大障子重量　：20kg
※開き角度　　：90°

●左勝手

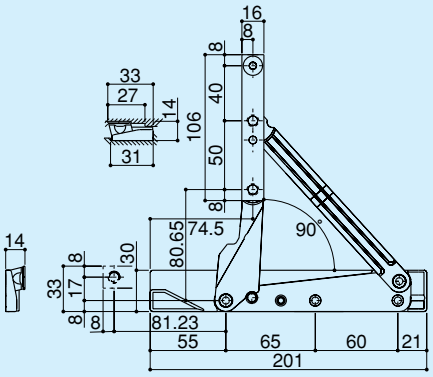

フリクションステー（竪辷り出し窓用）

3304BC

- 材　　質／ステンレス
- 仕　　上／バレル研磨
- 推奨ビス／M4×D7サラ小ネジ⊕：8本

※最大障子重量　：30kg
※開き角度　　：90°

●左勝手

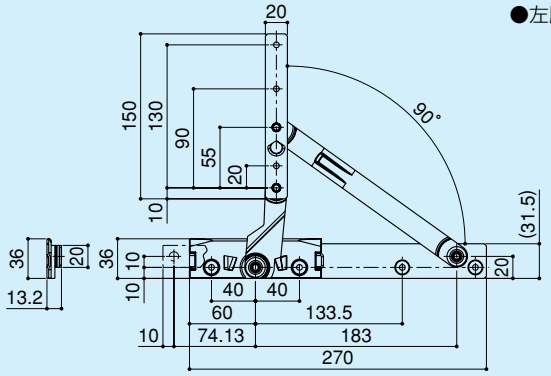

フリクションステー（竪辷り出し窓用）

4304BC

- 材　　質／ステンレス
- 仕　　上／バレル研磨
- 推奨ビス／M5×D8サラ小ネジ⊕：8本

※最大障子サイズ：W750×H1500
※最大障子重量　：40kg
※開き角度　　：90°

●左勝手

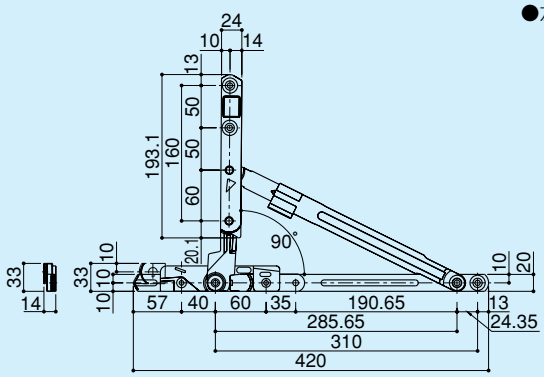

フリクションステー（横辷り出し窓用）

210SSA

- 材　　質／ステンレス
- 仕　　上／バレル研磨
- 推奨ビス／M4×D7サラ⊕：7本

※最大障子サイズ：W1200×H800
※最大障子重量　：10kg
※開き角度　　：30°（40°もあります。最大障子サイズ及び重量につきましては別途お問い合わせ下さい。）
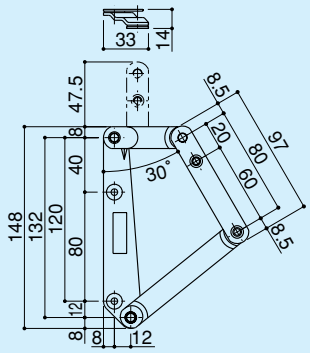
●左勝手