クレセント（防火仕様）

HKB-801-1

- 材 質／台座　：亜鉛ダイキャスト
  - レバー　：亜鉛ダイキャスト
  - 貝ガラ　：ステンレス
  - スペーサー：ステンレス
- 仕 上／台座　：焼付塗装（シルバー、ブロンズ）
  - レバー　：焼付塗装（シルバー、ブロンズ）
  - 貝ガラ　：バレル研磨（シルバー）
    酸化着色（ブロンズ）
  - スペーサー：生地

※スペーサー無しのHK-801-1も別途製作可能です。

受注生産・・・製品在庫無し。生産ロット数・価格は別途ご相談ください。　●右勝手

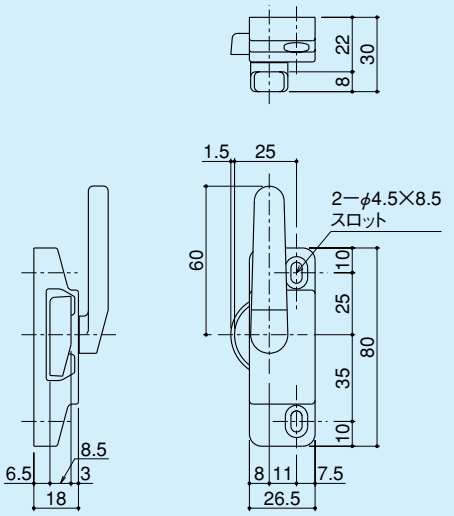

クレセント（防火仕様）

HKB-801-2

- 材 質／台座　：亜鉛ダイキャスト
  - レバー　：亜鉛ダイキャスト
  - 貝ガラ　：ステンレス
  - スペーサー：ステンレス
- 仕 上／台座　：焼付塗装（シルバー、ブロンズ）
  - レバー　：焼付塗装（シルバー、ブロンズ）
  - 貝ガラ　：バレル研磨（シルバー）
    酸化着色（ブロンズ）
  - スペーサー：生地

※スペーサー無しのHK-801-2も別途製作可能です。

受注生産・・・製品在庫無し。生産ロット数・価格は別途ご相談ください。　●右勝手

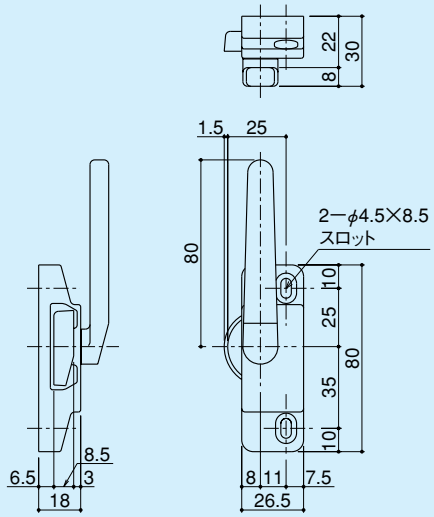

取替クレセント

HK-500

- 材 質／台座　：亜鉛ダイキャスト
  - レバー　：亜鉛ダイキャスト
  - 貝ガラ　：亜鉛ダイキャスト
  - ビスカバー：ポリプロピレン樹脂
  - キャップ　：ポリアミド樹脂
  - スペーサー：ポリプロピレン樹脂
- 仕 上／台座　：焼付塗装（グレー、ブロンズ、ブラック）
  - レバー　：焼付塗装（グレー、ブロンズ、ブラック）
  - 貝ガラ　：焼付塗装（グレー、ブロンズ、ブラック）
  - ビスカバー：シボ加工（グレー、ブロンズ、ブラック）
  - キャップ　：シボ加工（グレー、ブロンズ、ブラック）
  - スペーサー：シボ加工（グレー、ブロンズ、ブラック）

※スペーサー（t=1.0）　4枚付　※キャップの組み替えにより貝殻出寸法18、24変更可能
※取付ピッチ範囲　44～61　※レバー組替えにより左右勝手変更可能

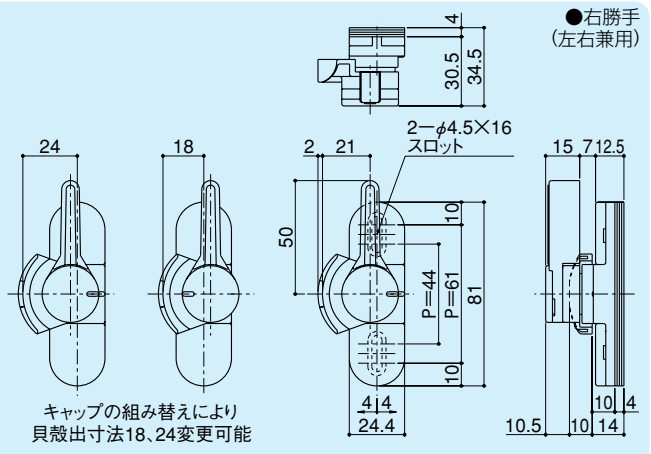

取替クレセント（鍵付）

HK-800

- 材 質／台座　：亜鉛ダイキャスト
  - レバー　：亜鉛ダイキャスト
  - 貝ガラ　：亜鉛ダイキャスト
  - ビスカバー：ポリプロピレン樹脂
  - キャップ　：ポリアミド樹脂
  - スペーサー：ポリプロピレン樹脂
- 仕 上／台座　：焼付塗装（グレー、ブロンズ、ブラック）
  - レバー　：焼付塗装（グレー、ブロンズ、ブラック）
  - 貝ガラ　：焼付塗装（グレー、ブロンズ、ブラック）
  - ビスカバー：シボ加工（グレー、ブロンズ、ブラック）
  - キャップ　：シボ加工（グレー、ブロンズ、ブラック）
  - スペーサー：シボ加工（グレー、ブロンズ、ブラック）
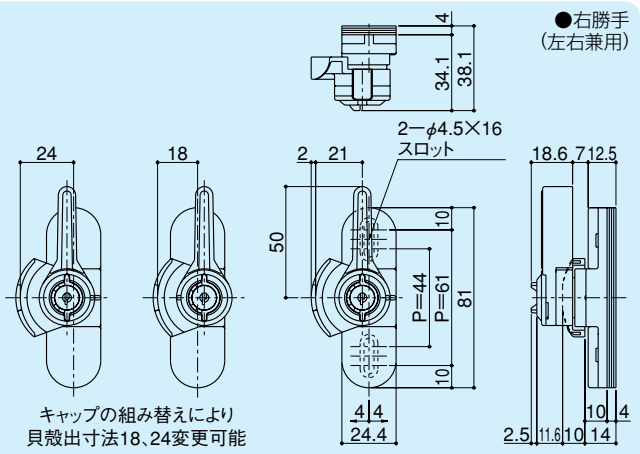
※スペーサー（t=1.0）　4枚付　※キャップの組み替えにより貝殻出寸法18、24変更可能
※キー　2本付　※レバー組替えにより左右勝手変更可能
※取付ピッチ範囲　44～61