ガスチャンバードア Ⅲ型

●材 質／スチール
●仕 上／防錆塗装

※W×Hを御指示下さい。
※t=1.6

受注生産・・・製品在庫無し。生産ロット数・価格は別途ご相談ください。　●右勝手

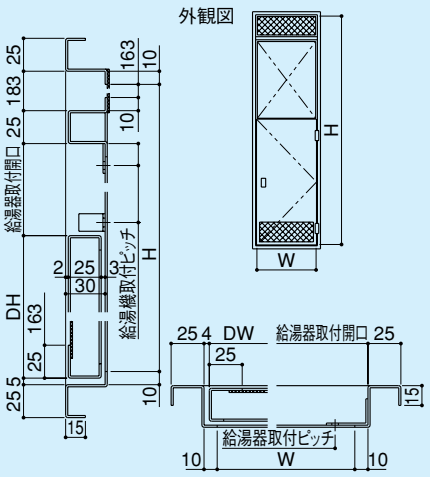

ガスチャンバードア Ⅳ型

●材 質／スチール
●仕 上／防錆塗装

※W×Hを御指示下さい。
※t=1.6

受注生産・・・製品在庫無し。生産ロット数・価格は別途ご相談ください。　●右勝手

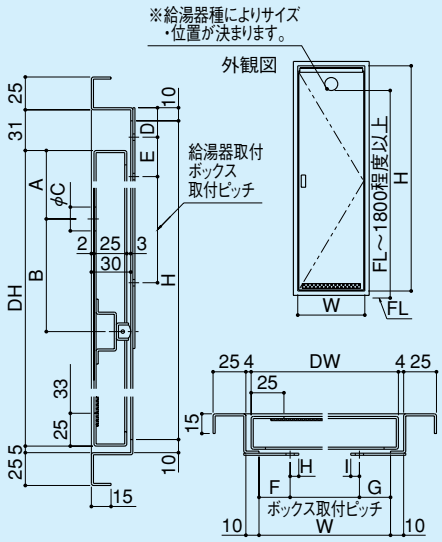

消防用ホース通過口ユニット

HYE -「」-「」（関東仕様）
HYW-「」-「」（関西仕様）

●材　　質／スチール
●仕　　上／錆止め塗装
●セットビス／M4×6ナベ小ネジ⊕：3本付
　　M4×12ナベ小ネジ⊕：3本付
　　M3×10ナベ小ネジ⊕：2本付

※左右勝手をご指示ください。
※遮煙仕様（ゴム付）もあります。

写真は関西仕様 右勝手

受注生産・・・製品在庫無し。生産ロット数・価格は別途ご相談ください。　●右勝手

関東仕様

HYE-「 」TRタイプの戸先側形状　　HYE-「 」Rタイプ

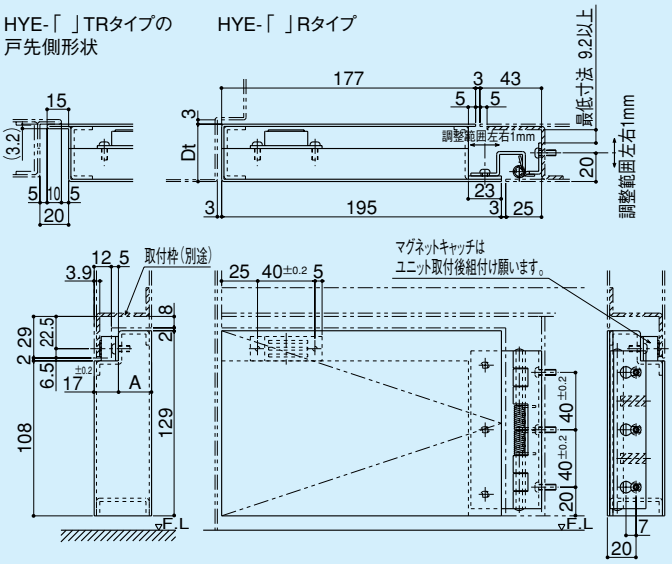

関西仕様

HYW-「 」TRタイプの戸先側形状　　HYW-「 」Rタイプ

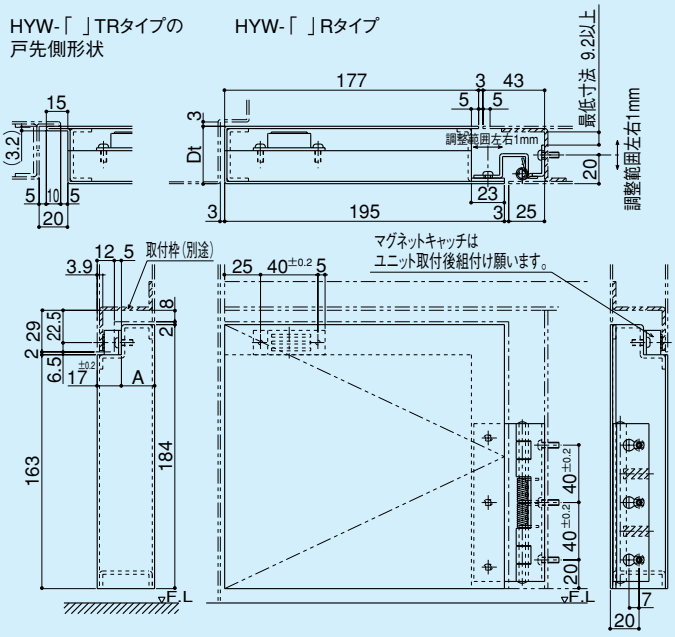

Dt	A寸法	品　番			
		関東仕様		関西仕様	
		HYE-「」TRタイプ	HYE-「」Rタイプ	HYW-「」TRタイプ	HYW-「」Rタイプ
40	23	HYE-40TR(L)	HYE-40R(L)	HYW-40TR(L)	HYW-40R(L)
45	28	HYE-45TR(L)	HYE-45R(L)	HYW-45TR(L)	HYW-45R(L)
50	33	HYE-50TR(L)	HYE-50R(L)	HYW-50TR(L)	HYW-50R(L)
55	38	HYE-55TR(L)	HYE-55R(L)	HYW-55TR(L)	HYW-55R(L)
60	43	HYE-60TR(L)	HYE-60R(L)	HYW-60TR(L)	HYW-60R(L)