消防用ホース通過口ユニット(関東仕様)

HYE

●材　　質／スチール
●仕　　上／防錆塗装
●セットビス／ ユニット取付ネジ:M4×12 ナベ小ネジ ⊕ SUS : 3本
ホース孔扉用取付ネジ:M4×6 座金組込みナベ小ネジ(バネ座金+平座金) ⊕ SUS : 3本
マグネットキャッチ用取付ネジ:M3×10 座金組込みナベ小ネジ(バネ座金) ⊕ SUS : 2本

※左右勝手をご指示ください。
※マグネットキャッチはユニット取付後、組付け願います。
※別途取付枠を用意ください。(推奨 : Z型もしくはU型)

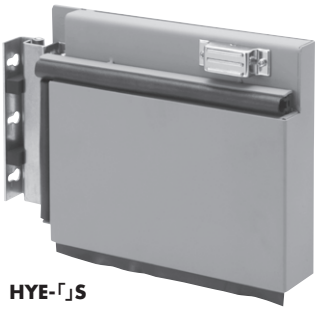

HYE-「」S

受注生産・・・製品在庫無し。生産ロット数・価格は別途ご相談ください。

●右勝手

Dt	A寸法	品番 HYE-「」L/R	品番 HYE-「」T L/R
40	23	HYE-40 L/R	HYE-40T L/R
45	28	HYE-45 L/R	HYE-45T L/R
50	33	HYE-50 L/R	HYE-50T L/R
55	38	HYE-55 L/R	HYE-55T L/R
60	43	HYE-60 L/R	HYE-60T L/R

Dt	A寸法	品番 HYE-「」S L/R
40	21.5	HYE-40S L/R
45	26.5	HYE-45S L/R
50	31.5	HYE-50S L/R
55	36.5	HYE-55S L/R
60	41.5	HYE-60S L/R

HYE-「」

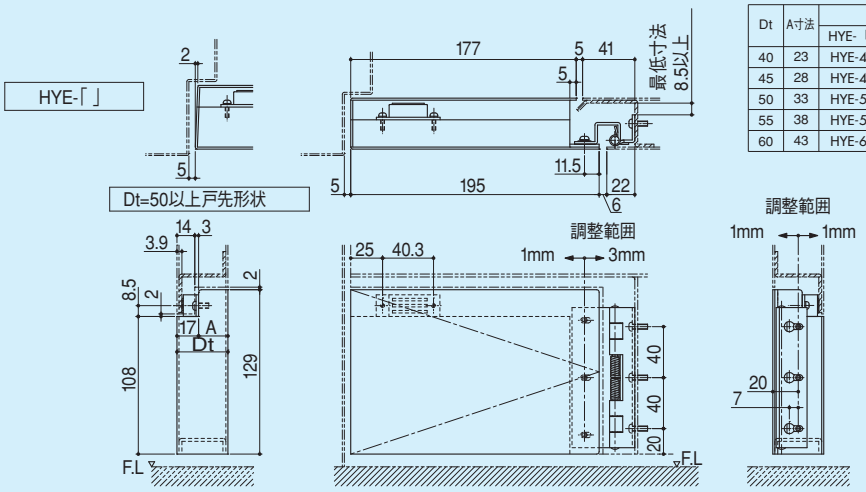

HYE-「」S

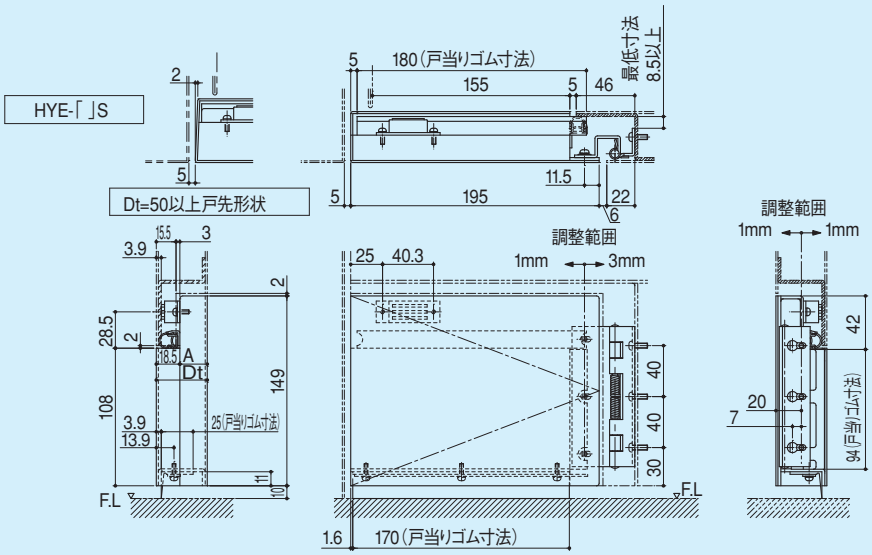
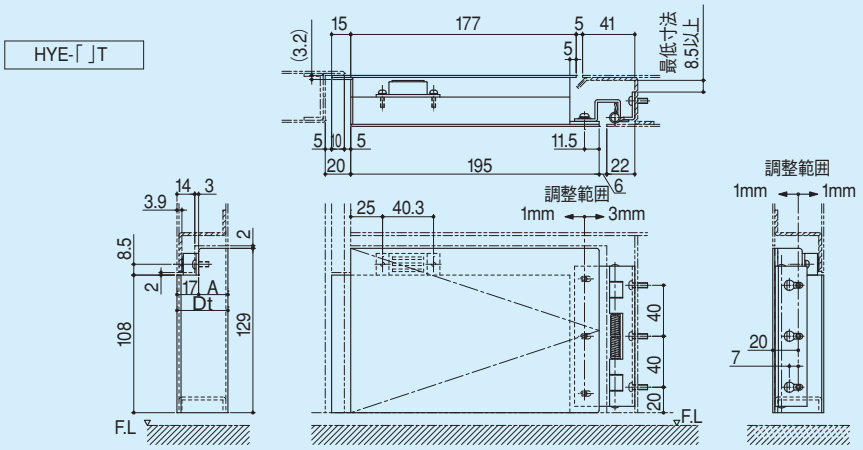
HYE-「」T