あおり止め付き大型戸当り

DC-91

- 材　質／本体･受け:亜鉛ダイキャスト、ゴム:EPDMゴム
- 仕　上／本体･受け:焼付塗装(シルバー)、ゴム:生地(グレー)
- 付属品／本体:M8×25 トラス小ネジ⊕SUS:3本
  M8 グリップアンカー:3本
  受け:M5×D8×12 サラ小ネジ⊕SUS:4本

※床付け･壁付け兼用

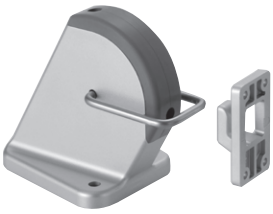

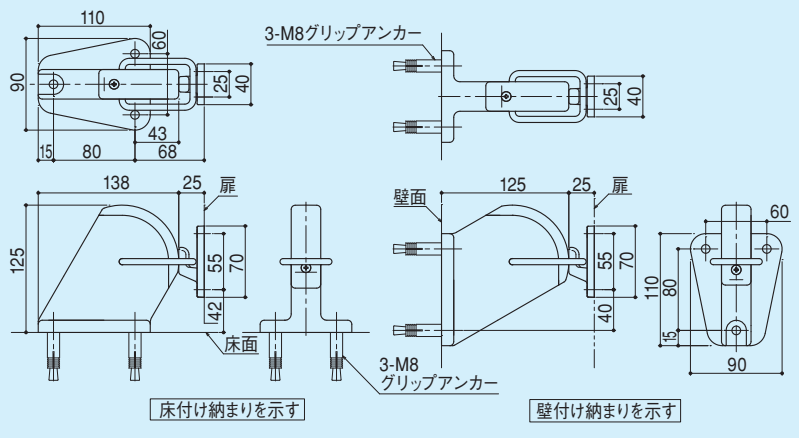

フラット戸当り

DC-150

- 材　質／戸当り　:ポリカーボネイト樹脂
  受け　　:亜鉛ダイキャスト
  ストッパー:スチール
- 仕　上／戸当り、受け:焼付塗装(シルバー)
  ストッパー　:有色クロメート

※受け用スペーサー t=1.0：5枚、取付治具1枚付
※ドアチェック使用扉に限ります。
※受け用スペーサーは常時1枚を使用し、
　残りの4枚は高さ調整に使用してください。
※適応扉下チリはA寸法をもとに選定してください。
※扉の開く速度が速すぎると作動不良や破損の恐れがあります。
※扉の開放状態を保持する機能は付いておりません。

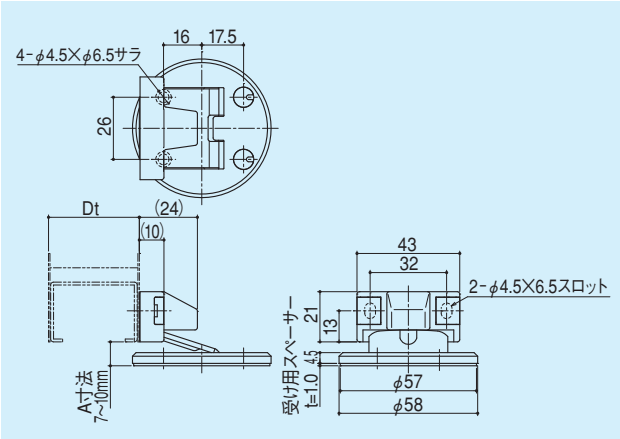

じゅうたん用スペーサー

DCJ-10
DCJ-15

- 材 質／黄銅
- 仕 上／生地

受注生産・・・製品在庫無し。
生産ロット数・価格は
別途ご相談ください。

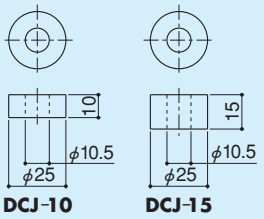

OAフロア対応アンカー(ハンガーボルトタイプ)

DCB-20

- 材 質／化粧リング:亜鉛ダイキャスト
  ハンガーボルト:スチール
- 仕 上／化粧リング:焼付塗装(シルバー)
  ハンガーボルト:有色クロメート

※適用フロア厚15mm～25mm

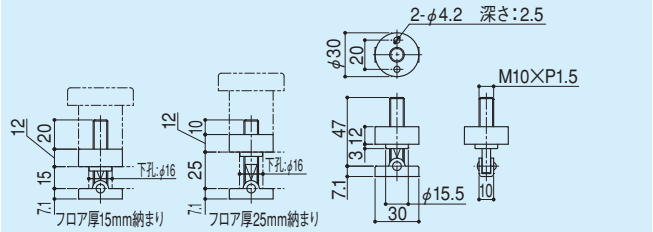

OAフロア対応アンカー(六角ボルトタイプ)

DCB-21

- 材 質／スチール
- 仕 上／有色クロメート

※適応フロア厚／15mm～25mm

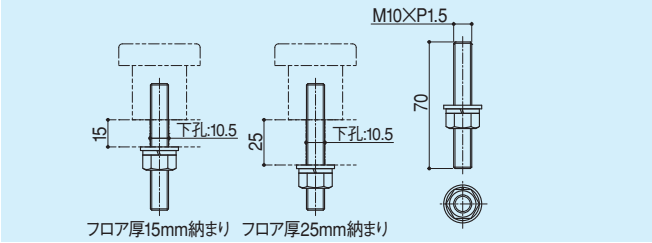

戸当り台座

DCW-45

- 材　　質／ステンレス
- 仕　　上／ヘアーライン
- セットビス／呼4.1×32サラタッピンネジ
  ⊕Fe：3本付
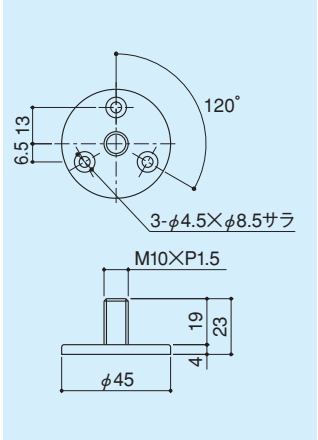
※適用ドアーストップ(別途手配)
DCA-56ZK-40/50