丁番裏板
DB-22-1
- 材 質／スチール
- 仕 上／有色クロメート

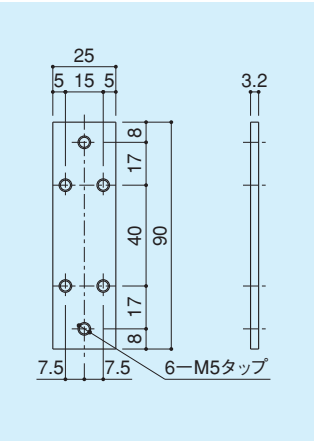

丁番裏板
DB-26
- 材 質／スチール
- 仕 上／有色クロメート

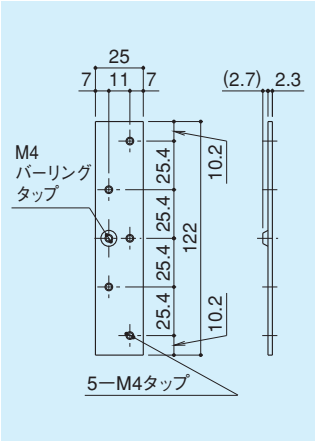

丁番裏板
DB-31
- 材 質／スチール
- 仕 上／有色クロメート

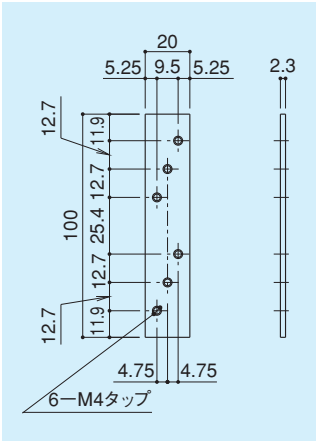

丁番裏板
DB-36-A
- 材 質／スチール
- 仕 上／有色クロメート

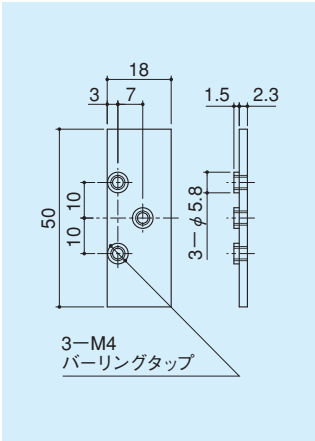

丁番裏板
DB-34-A
DB-34-B
- 材 質／スチール
- 仕 上／有色クロメート

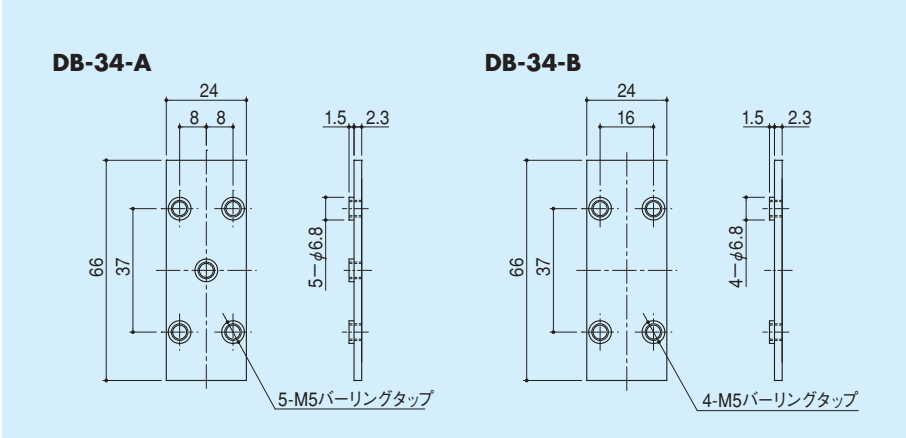
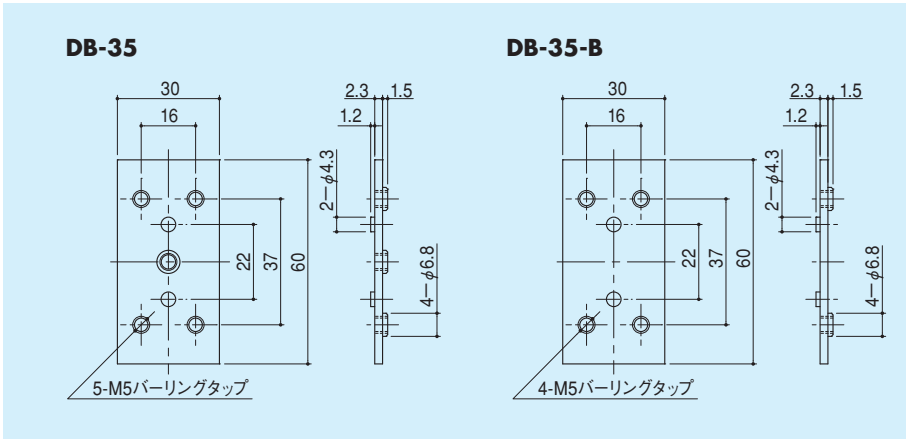
丁番裏板
DB-35
DB-35-B
- 材 質／スチール
- 仕 上／有色クロメート